**antoniolupi**

ND909 **serie INDIGO**

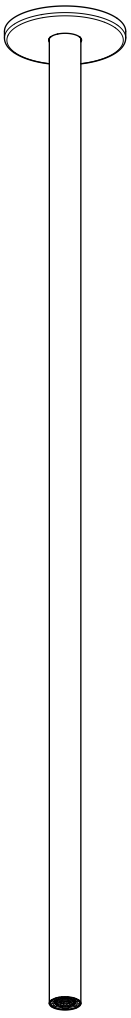

**ITA** ISTRUZIONI DI MONTAGGIO
**UK** INSTALLATION INSTRUCTIONS
**FR** INSTRUCTIONS DE MONTAGE
**DE** MONTAGE-ANLEITUNG
**ES** INSTRUCCIONES DE MONTAJE
**RU** МОНТАЖНАЯ ИНСТРУКЦИЯ

**ITA - DATI TECNICI**
1.Pressione d'esercizio consigliata 1-5 bar
2.Pressione massima di prova 10 bar
3.Temperatura massima acqua calda 80° C
4.Temperatura consigliata 50°- 60° C
5.Differenza di pressione tra acqua fredda e acqua calda 1,5 bar
6.Installazione di filtri per l'acqua a monte dell'impianto ed installazione al prodotto di tutti i filtri che lo accompagnano.
7.**Nota bene: qualora non siano presenti le condizioni sopra indicate, il prodotto potrebbe non funzionare o funzionare in modo non ottimale. Eventuali anomalie sulla finitura superficiale (graffi ect.) devono essere riscontrate prima dell'installazione e posa del prodotto stesso. Non viene riconosciuta nessuna sostituzione dopo l'installazione avvenuta.**

**UK - TECHNICAL DATA**
1.Recommended operational pressure 1-5 bar
2.Maximum test pressure 10 bar
3.Maximum hot water temperature 80° C
4.Recommended temperature 50 - 60° C
5.Pressure difference between hot and cold water max 1,5 bar
6.We suggest to install water filters at the beginning of the installation.
**7.P.S: If the above conditions do not exist, the product may not work or may not work efficiently. Any flaws in the surface finish (scratches, etc.) must be identified prior to installation of the product. No replacement will be acknowledged after installation.**

**FR - DONNÉES TECHNIQUES**
1.Pression d'exercice recommandée 1-5 bar
2.Pression maximum d'epreuve
3.Temperature maximum eau chaude 80° C
4.Temperature recommandée 50°- 60° C
5.Difference de pression entre l'eau froide et l'eau chaude 1,5 bar
6.Installation des filtres à eau en amont du réseau hydraulique et installation au produit des filtres nécessaires.
7.N**ota bene: si les conditions ci-dessus mentionnées ne sont pas respectées, le produit pourrait ne pas fonctionner de façon optimale. Anomalies de finition sur la surface (rayures, etc..) doivent être remarqué avant la pose.**
**Il n'est reconnu aucun remplacement du produit après l'installation.**

**DE - TECHNISCHE DATEN**
1.Empfohlener Betriebsdruck 1-5 bar
2.Max. Prüfdruck 10 bar
3.Max. Temperatur Warmwasser 80° C
4.Empfohlene Temperatur 50°- 60° C
5.Druckunterschied zwischen Kalt- und Warmwasser 1,5 bar
6.Installierung von der Anlage vorgeschalteten Wasserfiltern und Installierung aller das Produkt begleitenden Filter.
**7.N.B.: Sofern die oben angegebenen Bedingungen nicht vorherrschen, könnte das Produkt eventuell nicht oder nicht optimal funktionieren. Eventuelle Anomalien auf der Oberfläche (Kratzer etc.) müssen vor Installierung und Verlegung des Produkts selbst festgestellt werden. Nach erfolgter Installierung wird keine Auswechselung mehr gewährt.**

**ES - DATOS TÉCNICOS**
1.Presión de ejercicio recomendada 1-5 bar
2.Presión máxima de prueba 10 bar
3.Temperatura máxima agua caliente 80° C
4.Temperatura recomendada 50°- 60° C
5.Diferencia de presión entre agua fría y agua caliente 1,5 bar
6.Instalación de filtros para el agua por delante de la planta e instalación al producto de todos los filtros.
**7. N.B.: si no se presentan las condiciones antes mencionadas, el producto podría no funcionar o funcionar de manera no optimal. Posibles anomalías en el acabado de la superficie (arañazos ecc.) tienen que detectarse antes de la instalación y montaje del producto.**
**No se sustituirá ningún producto después de su instalación.**

**RU ТЕХНИЧЕСКИЕ ДАННЫЕ**
1. Рекомендуемое рабочее давление 1-5 Бар
2. Максимальное давление испытания 10 Бар
3. Максимальная температура горячей воды 80° C
4. Рекомендуемая температура 50-60 ° C
5. Разница давления между горячей и холодной водой 1,5 Бар
6. Установка фильтров для воды до изделия и установка всех фильтров, которые идут в комплекте с изделием.
**7. Примечание: в случае невыполнения вышеуказанных инструкций, изделие не будет работать или будет работать неправильно. Возможные деффекты отделки поверхности (царапины и т.д) должны быть установлены до монтажа изделия..**
**После установки любые запросы о замене изделия не принимаются.**

**ITA** - L'INSTALLAZIONE DEVE ESSERE ESEGUITA DA PERSONALE QUALIFICATO!
SPURGARE LE TUBAZIONI PRIMA DI COLLEGARE IL RUBINETTO ALL'IMPIANTO.
**UK -** INSTALLATION MUST BE PERFORMED BY QUALIFIED PERSONNEL!
BEFORE CONNECTING TO MAINS, BLEED THE PIPES TO AVOID DAMAGE.
**F -** L'INSTALLATION DOIT ÊTRE EFFECTUÉE PAR UN PERSONNEL QUALIFIÉ!
AVANT DE BRANCHER LE ROBINET AU RÉSEAU HYDRAULIQUE, PURGER LA TUYAUTERIE.
**D -** DIE INSTALLIERUNG MUSS VON FACHPERSONAL AUSGEFÜHRT WERDEN.
DIE ROHRLEITUNGEN SAUBERN, BEVOR DIE ARMATUR AN DIE ANLAGE ANGESCHLOSSEN WIRD.
**E -** ¡LA INSTALACIÓN TIENE QUE SER REALIZADA POR PERSONAL CALIFICADO!
PURGAR LAS TUBERÍAS ANTES DE CONECTAR EL GRIFO AL SISTEMA.
**RU -** УСТАНОВКА ДОЛЖНА ВЫПОЛНЯТЬСЯ КВАЛИФИЦИРОВАННЫМ ПЕРСОНАЛОМ!
ПРОДУЙТЕ ТРУБЫ ПЕРЕД ПОДКЛЮЧЕНИЕМ КРАНА.

**ITA - PULIZIA/ MANUTENZIONE OTTONE FINITURA CROMO, BIANCO, NERO, GRAFITE, ACCIAIO SATINATO:** Per una corretta pulizia del rubinetto, lavare esclusivamente con prodotti privi di solventi. Evitare assolutamente l'impiego di detersivi contenenti sostanze corrosive o acide (acido cloridico, acetico, fosforico), spugne abrasive e tamponi con fili metallici, si consiglia l'uso di un detergente con un PH neutro.
**ITA - PULIZIA/ MANUTENZIONE FINITURA OTTONE LUCIDO NATURALE E OTTONE SATINATO NATURALE:** Realizzata in ottone senza protettivo con consecutivo processo di ossidazione naturale, per il ripristino del colore originale e rimuovere lo sporco è possibile utilizzare creme tipo "SIDOL" utilizzando un panno morbido, eventuali differenze di colore e tonalità non possono dare adito a contestazioni. Per una corretta pulizia del prodotto, lavare esclusivamente con prodotti privi di solventi. Evitare assolutamente l'impiego di detersivi contenenti sostanze corrosive o acide (acido cloridrico, acetico, fosforico),spugne abrasive e tamponi con fili metallici, si consiglia l'uso di un detergente con un PH neutro.
I nostri prodotti non necessitano di particolare manutenzione, fatta eccezione della pulizia periodica dell'aeratore che, raccogliendo nella parte interna detriti ed impurità presenti nelle tubature, determina con il passare del tempo una graduale perdita di portata. Procedere come segue verificando le due casistiche possibili:
1-verificare i filtri collocati sul rubinetto d'arresto posto a monte dell'impianto.
2-assicurarsi che il rubinetto sia chiuso, svitare l'aeratore (1) con l'ausilio di una chiave o di una moneta (2) . Una volta estratto, liberare la parte interna filtrante dalle impurità utilizzando soluzioni anticalcare (es. aceto) Attendere qualche minuto, sciacquare sotto acqua corrente e riposizionare l'aeratore nella sua sede.

**ENG - CLEANING/MAINTENANCE FOR BRASS WITH A CHROME, WHITE, BLACK, GRAPHITE OR SATIN STAINLESS-STEEL FINISH** For correct cleaning of the tap, wash it only with solvent-free soaps. absolutely avoid the use of detergents containing corrosive or acid substances (hydrochloric, acetic, phosphoric acid), abrasive sponges and swabs with metal wires, we recommend the use of a detergent with a neutral PH.
**ENG - CLEANING/MAINTENANCE FOR NATURAL POLISHED BRASS AND NATURAL SATIN BRASS:**Made of brass without protection with a consecutive natural oxidation process. for restoring the original color and removing dirt, "SIDOL" type creams can be used using a soft cloth, Any differences in color and tonality cannot give rise to dispute. For correct cleaning of the product, wash only with solvent-free products. absolutely avoid the use of detergents containing corrosive or acid substances (hydrochloric, acetic, phosphoric) abrasive sponges and swabs with metallic threads, we recommend the use of a detergent with a neutral pH.Our products do not require any particular maintenance, apart from periodical cleaning of the aerator which, over time, collects debris and impurities present in the pipes thereby causing a gradual reduction in flow rate. Proceed as follows, checking the two cases possible:
1-Check the filters located on the stopcock installed ahead of the system.
2-Make sure the tap is closed, unscrew the aerator (1) using the key or a coin (2). Once removed, free the inner filtering part of impurites using descaling solutions (e.g. vinegar). Wait a few minutes, rinse under running water then refit the aerator.

**FR - NETTOYAGE/ENTRETIEN LAITON FINITION CHROME, BLANC, NOIR, GRAPHITE, ACIER SATINÉ:** Pour un bon nettoyage du produit, ne le laver qu'avec des produits sans solvant. Évitez absolument d'utiliser des détergents contenant des substances corrosives ou acides (acide chlorhydrique, acétique, phosphorique), des éponges abrasives et des tampons métalliques, nous recommandons l'utilisation d'un détergent au pH neutre.
**FR - NETTOYAGE ET ENTRETIEN DU LAITON POLI NATUREL ET DU LAITON SATINÉ NATUREL:** Fait en laiton sans protection avec un processus consécutif d'oxydation naturelle, pour restaurer la couleur d'origine et éliminer la saleté, vous pouvez utiliser des crèmes spécifiques pour le laiton à l'aide d'un chiffon doux, des différences éventuelles de couleur et de tonalité ne sont pas contestables. Pour un bon nettoyage du produit, ne le laver qu'avec des produits sans solvant. Évitez absolument l'utilisation de détergents contenant des substances corrosives ou acides (acide chlorhydrique, acétique, phosphorique), d'éponges abrasives et de tampons avec des fils métalliques, nous recommandons l'utilisation d'un détergent au pH neutre.
Nos produits ne nécessitent pas de manutention particuliére, à l'exception d'un entretien périodique de l'aérateur qui, recueillant dans sa partie interne des détritus et des impuretés présentes dans les tuyaux, en risquant au cours du temps d'avoir une perte graduelle de débit.Continuer de la façon suivante en vérifiant les deux cas possibles:
1-Vérifier les filtres placés sur le robinet d'arrêt positionné en amont de l'installation.
2-S'assurer que le robinet soit fermé, dévisser le mousseur (1) à l'aide de la clé d'une pièce de monnaie (2). Une fois enlevé, libérer la partie interne filtrante des impuretés en util des solutions anticalcaires (ex: le vinaigre). attendre quelques minutes, rincer sous l'eau courante et repositionner le moussuer à sa place.

**DE - REINIGUNG/PFLEGE MESSING AUSFÜHRUNG CHROM, WEISS, SCHWARZ, GRAPHIT, SATINIERTER STAHL:** Zur angemessenen Reinigung des Artikels nur mit lösungsmittelfreien Produkten waschen. Vermeiden Sie unbedingt die Verwendung von Reinigungsmitteln mit ätzenden oder sauren Substanzen (Salz-, Essig-, Phosphorsäure), Scheuerschwämmen und Drahtschwämmen. Die Verwendung eines Reinigungsmittels mit neutralem pH-Wert ist empfehlenswert.
**DE - REINIGUNG/PFLEGE AUSFÜHRUNG MESSING NATUR POLIERT UND MESSING NATUR SATINIERT:** Hergestellt aus Messing ohne Schutz mit folgendem natürlichen Oxidationsprozess. Um die ursprüngliche Farbe wiederherzustellen und Schmutz zu entfernen, können Sie Cremes vom Typ "SIDOL" mit einem weichen Tuch verwenden, Mögliche Unterschiede in Farbtönen können keinen Anlass für Reklamationen darstellen.Zur angemessenen Reinigung des Artikels nur mit lösungsmittelfreien Produkten waschen. Vermeiden Sie unbedingt die Verwendung von Reinigungsmitteln mit ätzenden oder sauren Substanzen (Salz-, Essig-, Phosphorsäure), Scheuerschwämmen und Drahtschwämmen. Die Verwendung eines Reinigungsmittels mit neutralem pH-Wert ist empfehlenswert. Unsere Produkte erfordern keine besondere Wartung außer der periodischen Reinigung des Perlators, der die iminneren Teil der Rohrleitungen vorhandenen Feststoffabsonderungen und Verunreinigungen ansammelt, und daher im Laufe der Zeit allmählich an Förderleistung verliert. Nach Überprüfung der beiden möglichen Fälle wie folgt vorgehen:
1-Die an der Anlage vorgeschalteten Absperrhahn befindlichen Filter überprüfen.
2-Sicherstellen, dass der Hahn geschlossen ist. Den Perlator (1) mit Hilfe des vorhandenen Caché-Schlüssels (2) abschrauben.Sobald ihn abgenommen wurde, den inneren filtrierenden Teil mit Hilfe von kalkentfernenden Lösungen (z.B. Essig) von den Verunreinigungen befreien.Einige Minuten einwirken lassen, unter fließendem Wasser abspülen und den Perlator wieder in ihrem Sitz positionieren.

**ES - LIMPIEZA/MANTENIMIENTO LATÓN ACABADO CROMO, BLANCO, NEGRO, GRAFITO, ACERO SATINADO:** Para una limpieza adecuada del artículo lavar sólo con productos sin disolventes. Evitar absolutamente el uso de detergentes que contengan sustancias corrosivas o ácidas (ácido clorhídrico, acético, fosfórico), esponjas abrasivas y de alambre; se recomienda el uso de un detergente con un pH neutro.
**ES - LIMPIEZA/MANTENIMIENTO ACABADO LATÓN PULIDO NATURAL Y LATÓN SATINADO NATURAL:** Hecho en latón sin capa de protección y sujeto por tanto a un proceso de oxidación natural, para restaurar el color original y eliminar la suciedad, es posible usar cremas tipo "SIDOL" con un paño suave, posibles diferencias de color y tonalidad no pueden dar lugar a incidencias Para una limpieza adecuada del artículo lavar sólo con productos sin disolventes. Evitar absolutamente el uso de detergentes que contengan sustancias corrosivas o ácidas (ácido clorhídrico, acético, fosfórico), esponjas abrasivas y de alambre; se recomienda el uso de un detergente con un pH neutro.
Nuestros productos no necesitan manutención peculiar, excepto por la limpieza periódica del aireador, el cual retiene en su interior residuos y sedimentos presentes en las tuberías, causando con el tiempo una gradual pérdida de caudal.Proceder como a continuación controlando las dos opciones posibles:
1-controlar los filtros colocados en el grifo de cierre por delante de la instalación.
2- asegurarse de que el grifo esté cerrado, desenroscar el aireador (1) con la llave de montaje suministrada (2). Una vez extraído, eliminar del filtro las impuridades utilizando soluciones anti-calcáreas (por ejemplo vinagre). Esperar algunos minutos, lavar con agua y volver a colocar el aireador en el grifo.

**RU - УБОРКА / ОБСЛУЖИВАНИЕ ИЗДЕЛИЙ ИЗ ЛАТУНИ В ОТДЕЛКАХ CROMO, BIANCO, NERO, GRAFITE, ACCIAIO SATINATO:** Для правильной очистки изделия можно использовать только моющие средства без растворителей. Полностью избегайте использования моющих средств, содержащих едкие или кислотные вещества (соляная, уксусная, фосфорная кислота), абразивных губок и губок с металлическими проволочками. Рекомендуем использовать моющее средство с нейтральным pH.
**RU - УБОРКА / ОБСЛУЖИВАНИЕ ИЗДЕЛИЙ ИЗ ЛАТУНИ В ОТДЕЛКАХ CROMO, BIANCO, NERO, GRAFITE, ACCIAIO SATINATO:** Изготовлен из латуни, без защитного слоя, с последующим процессом естественного окисления Чтобы восстановить первоначальный цвет и удалить грязь, вы можете использовать кремы типа "SIDOL", используя мягкую ткань. Возможные вариации цвета и тона не могут являться поводом для рекламаций. Для правильной очистки изделия можно использовать только моющие средства без растворителей. Полностью избегайте использования моющих средств, содержащих едкие или кислотные вещества (соляная, уксусная, фосфорная кислота), абразивных губок и губок с металлическими проволочками. Рекомендуем использовать моющее средство с нейтральным pH.
Наши изделия не нуждаются в особом обслуживании, кроме проведения переодической чистки аэратора, чтобы предотвратить потерю пропускной способности при длительной эксплуатации, обусловленную накоплением внутри отложений и загрязнений внутри трубопроводов.
Следуйте инструкции, проверив следующие характеристики:
1-проверить фильтры, которые находятся на запорном вентиле сверху изделия
2-убедиться, что кран закрыт. Отвинтить аэратор(1) з помощью монтажного ключа(2), который идет в комплекте. После извлечения аэратора очистить внутреннюю фильтрующую часть от загрязнений раствором для удаления накипи (напр.уксус). Подождите несколько минут, промойте под струей воды и снова установите аэратор на место.

AERATORE
AERATOR
MOUSSEUR
STRAHLREGLER
AIREADOR
АЭРАТОР

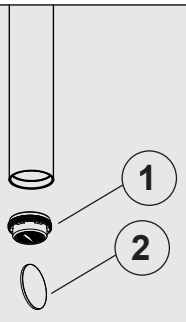

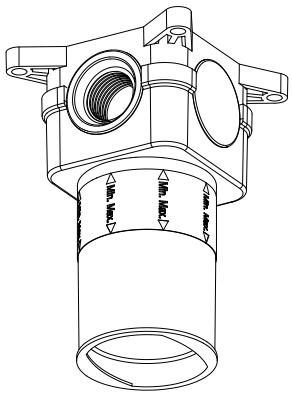

**ITA -** Posizionare il corpo tenendo conto delle misure d'incasso, rispetto al livello del rivestimento finito.
**UK -** Position the encased valve considering the recessed measurements, with respect to the level of the finished cladding.
**FR -** Placez le corps, en tenant compte des mesures d'encastrement, par rapport au niveau du revêtement fini.
**DE -** Positionieren Sie den Einbaukörper unter Berücksichtigung der UP- Maße in Bezug auf die Höhe der fertigen Verkleidung.
**ES -** Colocar el cuerpo empotrado, teniendo en cuenta las medidas de empotramiento, en relación con el nivel del revestimiento acabado.
**RU -** Расположите встраиваемую часть, с учетом ее размера, относительно уровню законченного потолка.

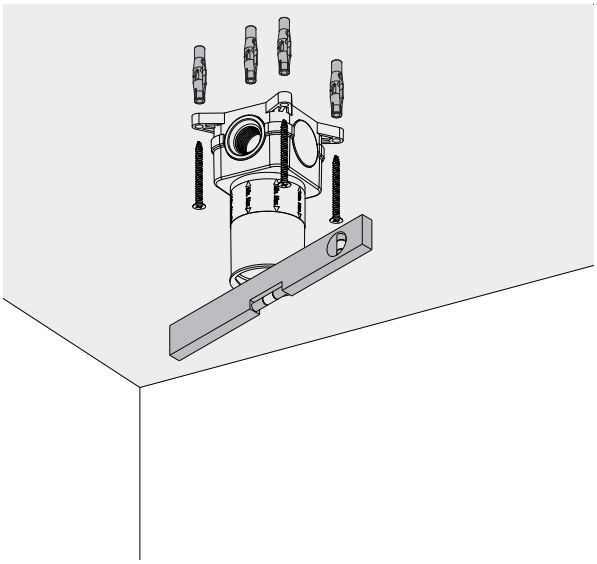

**ITA -** Posizionare il corpo incasso sul soffitto e assicurarsi che sia perfettamente in bolla. Fissare il corpo incasso con le viti e i tasselli.
**UK -** Position the concealed valve in the ceiling and make sure it is perfectly level. Fasten it with the dowels and screws.
**FR -** Placez le corps d'encastrement au plafond et assurez- vous qu'il est parfaitement au niveau. Fixez le corps d'encastrement à l'aide des vis et des chevilles.
**DE -** Positionieren Sie den Einbaukörper an der Decke und achten Sie auf eine perfekte Nivellierung. Befestigen Sie den Einbaukörper mit den Schrauben und Dübeln.
**ES -** Colocar el cuerpo empotrado en el techo y asegurarse de que esté perfectamente nivelado. Fijar el cuerpo empotrado con los tornillos y tacos.
**RU -** Расположите встраиваемую часть на потолке и убедитесь, что она выставлена по уровню. Закрепите встроенную часть с помощью винтов и дюбелей.

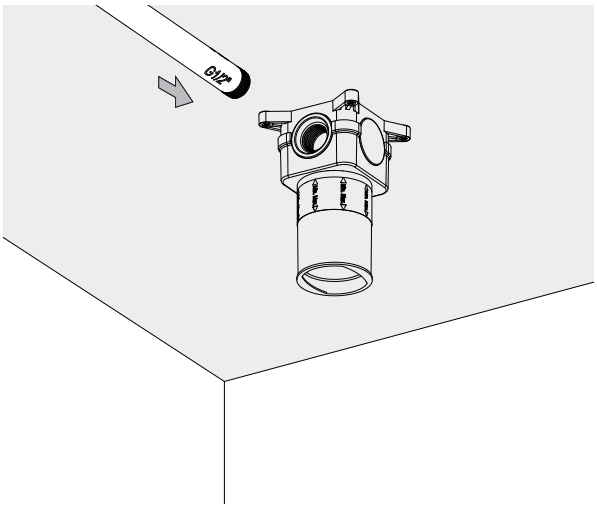


**ITA -** Procedere con l'allacciamento all'impianto idraulico.
**UK -** Carry out the water connections.
**FR -** Procédez aux connexions au système hydraulique.
**DE -** Den Anschluss an die Wasseranlage vornehmen.
**ES -** Conectar al sistema hidráulico.
**RU -** Выполнить действия по подключению системы водоснабжения.

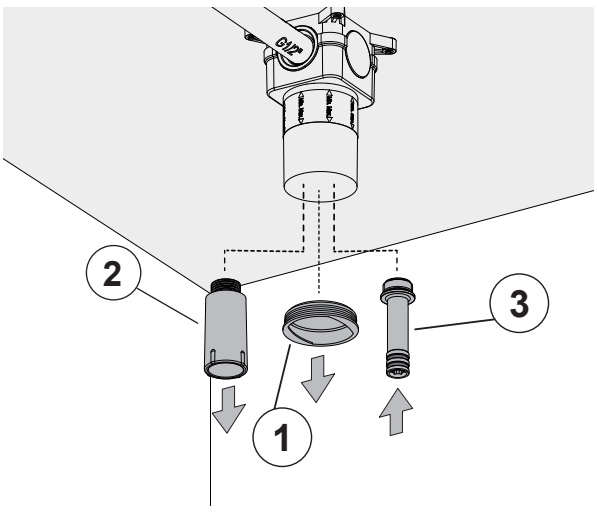


**ITA -** Rimuovere il tappo (1). Procedere con la prova dell'impianto idraulico. Successivamente rimuovere il tappo (2) e inserire il raccordo (3) sul corpo incasso.
**UK -** Remove the cap (1). Proceed to test the water system. After remove the cap (2) and insert the fitting (3) in the concealed valve.
**FR -** Retirez le capuchon (1). Testez le système hydraulique. Ensuite, retirez le bouchon (2) et placez le raccord (3) sur le corps d'encastrement.
**DE -** Entfernen Sie die Kappe (1). Testen Sie das Hydrauliksystem. Danach entfernen Sie den Verschlussstöpsel (2) und stecken Sie den Anschluss (3) auf den Einbaukörper.
**ES -** Quitar el tapón (1). Realizar la prueba del sistema hidráulico. ELuSe-go quitar el tapón (2) e insertar el racor (3) en el cuerpo empotrado.
**RU -** Снимите колпачок (1). Продолжите тестирование RU - гидравлической системы. Затем снимите колпачок (2) и вставьте резьбовое соединение (3) во встроенную часть смесителя.

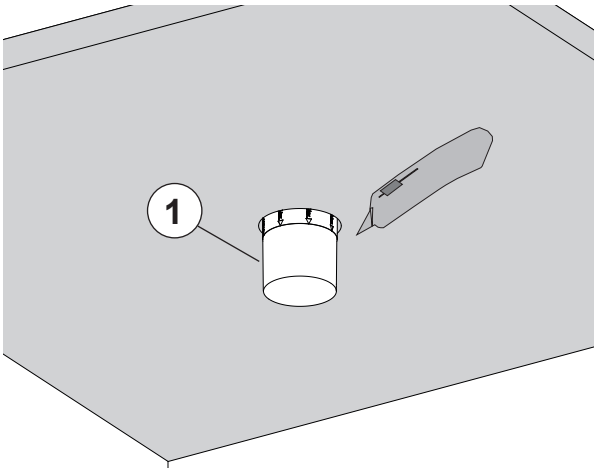


**ITA -** Terminare la posa del soffitto prestando attenzione alle misure minime e massime per l'installazione. Tagliare con il cutter a filo rivestimento la copertura di plastica (1).

**UK -** Finish the ceiling paying attention to the minimum and maximum measurements for installation. Cut the plastic cover (1) with the cutter flush with the cladding.

**FR -** Terminez la pose du plafond en respectant les mesures minimales et maximales pour l'installation. Couper le couvercle en plastique (1) à ras-revêtement avec le cutter.

**DE -** Beenden Sie die Verlegung der Decke und beachten Sie dabei die Mindest- und Maximalmaße für den Einbau. Schneiden Sie die Kunststoffabdeckung (1) mit dem Cutter bündig ab.

**ES -** Terminar la colocación en el techo, prestando atención a las medidas mínimas y máximas para la correcta instalación. Cortar la tapa de plástico a ras con el cúter (1).

**RU -** Завершите установку потолка, обращая внимание на минимальные и максимальные размеры для инсталляции. Обрежьте пластиковую крышку (1) строительным ножом вровень с облицовкой.

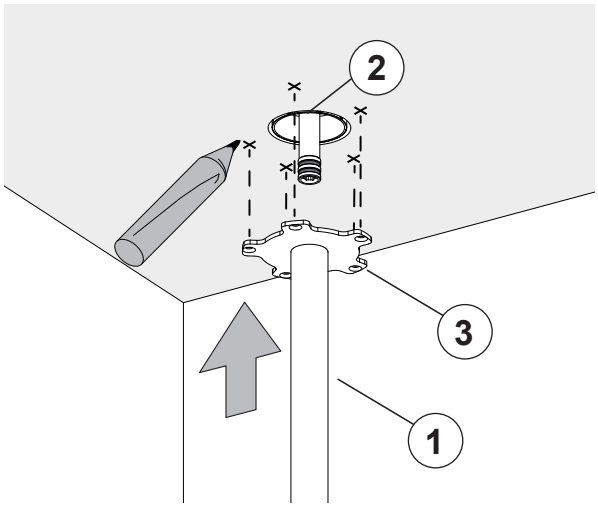


**ITA -** Inserire la bocca (1) sopra il corpo incasso (2). Con l'aiuto della flangia di fissaggio (3) inserita sulla bocca, segnare sul soffitto la posizione dei fori per l'inserimento dei tasselli.

**UK -** Insert the spout (1) over the concealed valve (2). With the help of the fixing flange (3) inserted on the spout, mark on the ceiling the position of the holes for inserting the dowels.

**FR -** Insérez le bec (1) sur le corps d'encastrement (2). A l'aide de la bride de fixation (3) insérée sur le bec, marquez sur le plafond la position des trous pour l'insertion des chevilles.

**DE -** Setzen Sie den Auslauf (1) über den Einbaukörper (2). Mit Hilfe des Befestigungsflansches (3), der auf den Auslauf gesteckt ist, an der Decke die Position der Löcher für das Einsetzen der Dübeln markieren.

**ES -** Introducir el caño (1) sobre el cuerpo empotrado (2). Con la brida de fijación (3) insertada en el caño, marcar en el techo la posición de los agujeros para insertar los tacos.

**RU -** Установите излив (1) на встроенную часть (2). С помощью установленного на излив крепежного фланца (3) отметьте на потолке положение отверстий для установки заглушек.

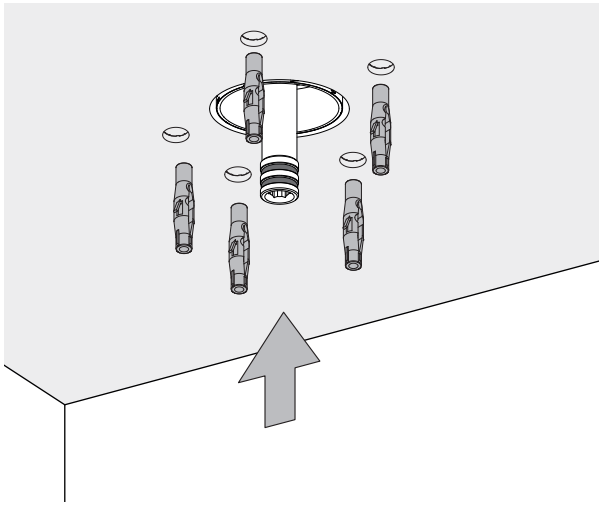

**ITA -** Con un trapano forare il soffitto ed inserire i tasselli da muratura presenti in dotazione.

**UK -** Using a drill, drill holes in the ceiling and insert the masonry plugs provided.

**FR -** Utilisez une perceuse pour percer des trous dans le plafond et insérez les chevilles fournies en dotation.

**DE -** Mit einer Bohrmaschine die Decke bohren und die mitgelieferten Dübel einsetzen.

**ES -** Perforar el techo con un taladro e insertar los tacos de mampostería suministrados.

**RU -** Просверлите отверстия в потолке дрелью и вставьте прилагаемые дюбели для каменной кладки (в комплекте).

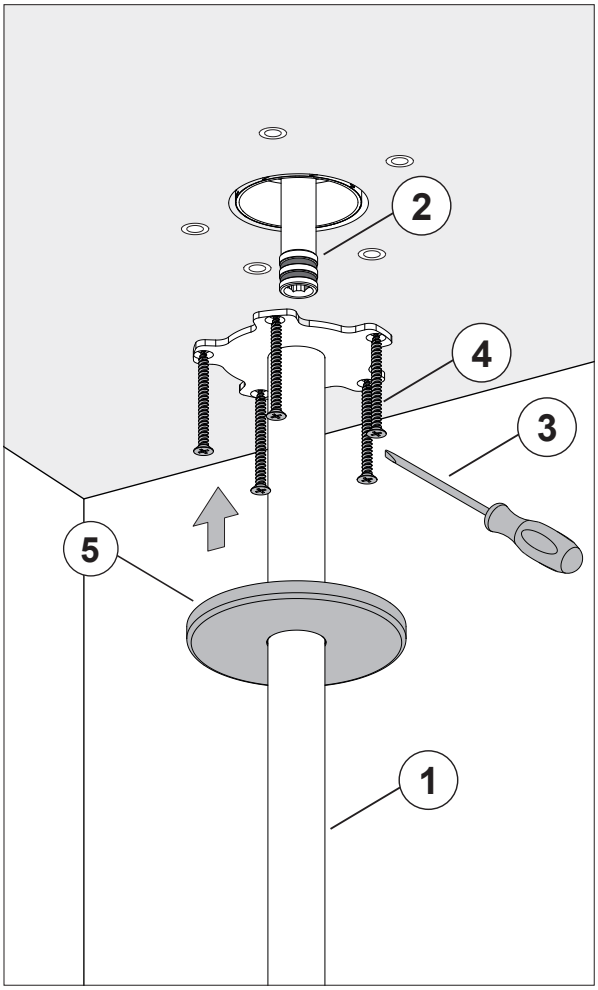


**ITA - ISTRUZIONI DI MONTAGGIO**

Inserire la bocca (1) sopra il corpo incasso (2). Fissare la bocca al corpo incasso avvitando le viti (4) con un cacciavite (3). Posizionare il rosone di copertura (5) in battuta al controsoffitto.

**UK - INSTALLATION INSTRUCTIONS**

Insert the spout (1) over the concealed valve (2). Attach the spout to the concealed valve by screwing in the screws (4) with a screwdriver (3). Place the cover plate (5) against the ceiling.

**FR - INSTRUCTIONS DE MONTAGE**

Insérez le bec (1) sur le corps d'encastrement (2). Fixez le bec au corps vissant les vis (4) à l'aide d'un tournevis (3). Placez la rosace (5) contre le plafond.

**DE - MONTAGE-ANLEITUNG**

Setzen Sie den Auslauf (1) über den Einbauköper (2). Befestigen Sie den Auslauf an dem Einbauköper, indem Sie die Schrauben (4) mit einem Schraubendreher (3) eindrehen. Legen Sie die Abdeckrosette (5) an die Decke.

**ES - INSTRUCCIONES DE MONTAJE**

Insertar el caño (1) sobre el cuerpo empotrado (2). Fijar el caño al cuerpo empotrado atornillando los tornillos (4) con un destornillador (3). Colocar el embellecedor (5) contra el techo.

**RU - ИНСТРУКЦИИ ПО УСТАНОВКЕ**

Установите излив (1) на встроенную часть (2). Закрепите излив на встроенную часть и затянув винты (4) с помощью отвертки (3). Прикрепите фланец (5) к подвесному потолку.

**SCHEDE TECNICHE - TECHNICAL SHEETS - FICHES TECHNIQUES - TECHNISCHE DATENBLÄTTER - FICHAS TÉCNICAS - ТЕХНИЧЕСКИЕ СХЕМЫ**

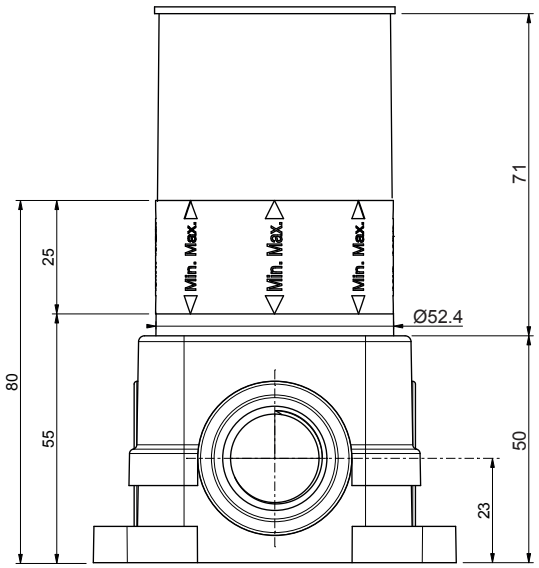


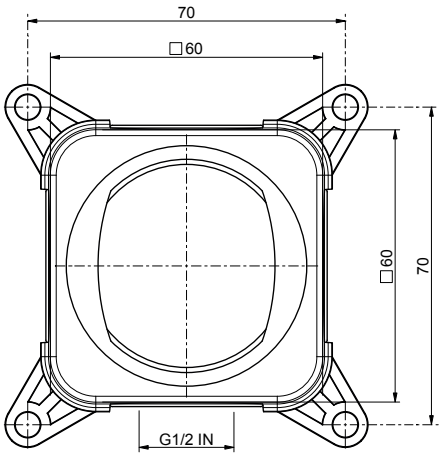


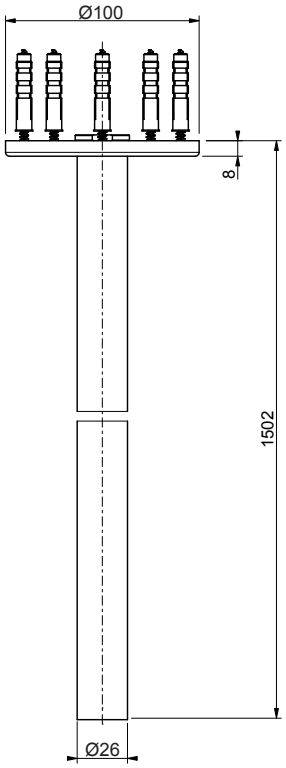


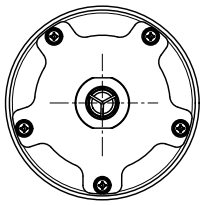

**antoniolupi**

73
VIA MAZZINI
75

Antonio Lupi Design S.p.A.
via Mazzini 73/75 - 50050 Stabbia
Cerreto Guidi (Firenze) - Italy
T +390571586881
www.antoniolupi.it
lupi@antoniolupi.it